TEMAG PUMPAR

ett företag i tapflo-group

Fatpumpar

INSTRUKTIONSBOK

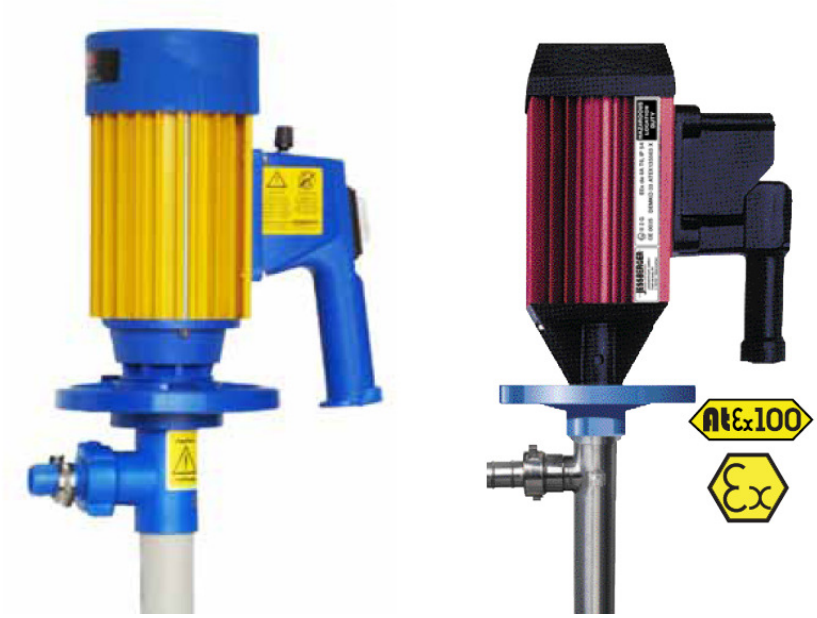

Instruktionsbok fatpump

Vi tackar för att ni valt vår produkt. Innan Ni använder pumpen eller tillbehören, läs noga igenom instruktionsboken och notera varningsskyltar. Läs även noga igenom produktbladet för vätskan som ska pumpas.

SEKTION 1:
ALLMÄN INFORMATION

1. Rörverk och motor levereras i två kartonger. Kartongerna kan innehålla tillbehör.
2. Kontrollera resistenstabell för att se att vätskan som pumpas är kompatibelt med valt rörverk. Vid eventuella frågetecken, kontakta Temag Pumpar AB för konsultation.
3. Kontrollera att motorskyltens information stämmer överens med nätspänningen.
4. Operatören ska använda lämpliga skyddskläder såsom skyddsmask, handskar, glasögon, skyddskläder och skyddsskor.
5. Kontrollera att rörverk och motor är installerade på rätt sätt. För att sätta ihop motor och rörverk, placera motor uppe på rörverket och vrid handtaget reservdel 1842 motsols tills motorn och rörverket är helt sammansatta och säkrade. Det är viktigt att motorkoppling och rörverkskoppling är helt i linje.
6. Alla anslutningar måste vara rätt anslutna och åtdragna. Syrafasta slangklämmor ska användas på trycksidans slang, och åtdragen ordentligt. Även vingmuttern vid utloppet ska vara ordentligt åtdragen.
7. Eftersom alla Jessberger fatpumpsmotorer och rörverk passar med varandra (detta gäller INTE för pumpning i ATEX-miljö), är det ytterst viktigt att operatören läser och förstår bruksanvisningen innan pumpen används.
8. Se till att vägguttaget ni använder alltid är jordat. Ska pumpen användas i ATEX-miljö ska jordningsset alltid användas.
9. Säkerhetsställ att pumpen inte kan ramla ner i vätskan som pumpas.
10. Om pumpen ska användas i ATEX-miljö får endast ATEX-godkänd motor tillsammans med syrafast rörverk användas.
11. **Om rörverk JP-PP (polypropylen), JP-PVDF (polyvinylidene fluorid) JP-ALU eller någon av motorerna JP-150, JP-160, JP-180, JP-280 eller JP-200, JP-300 används i ATEX-miljö, kan detta medföra gnistbildning, brand eller explosioner som i sin tur kan orsaka skador och i värsta fall dödsfall.**
12. Jordning av pumpenheten måste göras enligt föreskrifter om pumpen ska användas i miljö där gnistor kan bildas som kan orsaka brand. Undvik skvätt. Se sektion 6.
13. Alla nationella föreskrifter måste följas.
14. Lämna aldrig pumpen utan uppsikt!
15. Rengör pumpen varje gång den har använts. Detta ökar livslängden på pumpen. Kom ihåg att motorn inte ska lämnas ovanpå fat där vätskan kan avge aggressiva ångor.
16. Töm rörverk, slangar och övrig armatur innan motorn plockas av från rörverket.
17. Använd väggfästet som följer med pumpen vid förvaring när pumpen inte används. Pumpenheten ska förvaras vertikalt, lämpligast hängandes i väggfästet.
18. Kontrollera motor, rörverk och slangar för säker drift.
19. Utsätt inte pumpenheten för väder och vind i onödan.
20. Universal motor JP-150 har ett termiskt motorskydd. Övriga motorer är utrustade med underspänningsskydd som skyddar motorn vid eventuella avvikelser i spänning.

21. Motorer med hastighetskontroll: kontrollera innan start att kontrollen stor på ”0”. Motorn kommer sakta gå igång när knappen vrids åt höger. Använd aldrig hastighetskontrollen som start/stopp. Detta kommer slita på motorn och i sinom tid orsaka haveri.

SEKTION 2:
INSTRUKTIONER FÖR MOTORER

JP-150, JP-160, JP-180 och JP-280 – öppen droppsäker motor, med 230 Volt – 50/60 Hz (JP-150 – 250 Watt, JP-160 – 400 Watt, JP-180 – 600 Watt, JP-280 – 825 Watt), 12.000 rpm, av/på knapp som motorskydd (JP-150: termiskt motorskydd), 5 m kabel och kontakt, skyddsklass: IP 24. JP-280 kan också fås med 115 Volt 60 Hz.

1. **Använd inte motorer JP-150, JP-160, JP-180 och JP-280 i ATEX-miljöer.**
2. Kontrollera att motorskylten överensstämmer med nätspänningen.
3. Innan motorn startas, kontrollera att startknappen står i AV-position (”position 0”).
4. Bär eller dra aldrig motorn i sladden.
5. Kontrollera ofta om strömkabeln till motorn är sakad eller är i kontakt med vätska som kan orsaka skada. Om strömkabeln är skadad ska den bytas ut mot en annan kabel.
6. Om motorskyddet löser ut och motorns stannar, ställ tillbaka strömbrytaren till ”0” och låt motorn svalna. **OBS: Motor utan underspänningsskydd kommer att starta igen när motorn har svalnat eller när strömmen kommer tillbaka.**
   Motor med underspänningsskydd kommer inte starta igen förrän motorn sätts på igen.
7. Kontrollera viskositet och densitet på vätskan som ska pumpas innan pumpen används.
8. Se till att rörverk och motor är installerade på rätt sätt. För att sätta ihop motor och rörverk, placera motor uppe på rörverket och vrid handtaget reservdel 1842 motsols tills motorn och rörverket är helt sammansatta och säkrade. Det är viktigt att motorkoppling och rörverkskoppling är helt i linje
9. Använd aldrig pumpen vid regn eller när det är risk för stänk. Dränk aldrig motorn och utsätt den inte för stänk. Detta kan orsaka livsfara.

JP-200 och JP-300

Sluten motor TEFC – 230 Volt – 50/60 Hz - 500 watt (JP-200) eller 825 Watt (JP 300) – 12.000 rpm, 5 m kabel och kontakt, skyddsklass IP 54. Konstruktionen på en TEFC-motor minimerar risken att korrosiva ångor tränger in i motorn och orsakar skador. JP-200 och JP-300 är därför idealiska att använda där sådana ångor kan finnas. JP-200 och JP-300 finns också att få med 115 Volt, 60 Hz.

1. **Använd inte motorer JP-150, JP-160, JP-180 och JP-280 i ATEX-miljöer.**
2. Kontrollera att motorskylten överensstämmer med nätspänningen.
3. Innan motorn startas, kontrollera att startknappen står i AV-position (”position 0”).
4. Bär eller dra aldrig motorn i sladden.
5. Kontrollera ofta om strömkabeln till motorn är skadad eller i kontakt med vätska som kan orsaka skada. Om strömkabeln är skadad ska den bytas ut mot en annan kabel.
6. Om motorskyddet löser ut och motorns stannar, ställ tillbaka strömbrytaren till ”0” och låt motorn svalna. **OBS: Motor utan underspänningsskydd kommer att starta igen när motorn har svalnat eller när strömmen kommer tillbaka.**

Motor med underspänningsskydd kommer inte starta igen förrän motorn sätts på igen.

7. Kontrollera viskositet och densitet på vätskan som ska pumpas innan pumpen används.
8. Se till att rörverk och motor är installerade på rätt sätt. För att sätta ihop motor och rörverk, placera motor uppe på rörverket och vrid handtaget reservdel 1842 motsols tills motorn och rörverket är helt sammansatta och säkrade. Det är viktigt att motorkoppling och rörverkskoppling är helt i linje.
9. Använd aldrig pumpen vid regn eller när det är risk för stänk. Dränk aldrig motorn och utsätt den inte för stänk. Detta kan orsaka livsfara.

JP-400 - EEx de IIA T6 - DEMKO 03 ATEX 135563X

Explosionsskyddad Motor JP-400 är typgodkänd enligt följande:
EC-type examination certificate for equipment or protective system intened to use in potentially explosive atmospheres – directive 94/9/EG – ATEX 100 a – and is therefore a motor that can be used for pumping flammable liquids or in hazardous areas. Motor is certificated by: DEMKO 03 ATEX 1335563X, EX II 2 G, protection class EEx de IIA T6 – 230 Volt – 50 Hz – 550 Watt - 10.000 rpm; on/ off switch as overload protection switch, wire cord - plug not included.

INNAN PUMPENHETEN TAS I BRUK, SKA MOTORN GÅS IGENOM AV BEHÖRIG PERSONAL. ANVÄND INTE MOTORN UTAN RÄTT KUNSKAP. LÄS ALLTID IGENOM INSTRUKTIONERNA INNAN MOTORN ANVÄNDS. FÖLJ ALLTID NATIONELLA OCH LOKALA REGLER.

1. Kontrollera att motorskylten överensstämmer med nätspänningen
2. Använd endast ATEX-godkända stickkontakter och ATEX-godkända vägguttag, EEx de IIC T6. Installationen ska göras av kvalificerad personal.
3. Innan motorn startas, kontrollera att startknappen står i AV-position (”position 0”).

OM PUMPEN SKA ANVÄNDAS I FARLIG MILJÖ ELLER I MILJÖ DÄR STATISK ELEKTRICITET KAN UPPSTÅ:

4. **Använd endast motor JP-400 tillsammans med rörverk i syrafast stål. Pumpen är ej ATEX-godkänd annars.**
5. **Använd aldrig motor JP-400 tillsammans med rörverk JP-PP (polypropylen), JP-PVDF (polyvi-nylidene fluorid) JP-ALU i ATEX-miljö. Detta kan medföra gnistbildning, brand eller explosioner som i sin tur kan orsaka skador och i värsta fall dödsfall.**
6. Det är absolut nödvändigt att använda jordningsset när pumpen ska användas i explosionsklassad miljö. Ledningarna i setet fungerar som konduktiv anslutning mellan ATEX-klassad pump och fat eller jord.
7. Se till att rörverk och motor är installerade på rätt sätt. För att sätta ihop motor och rörverk, placera motor uppe på rörverket och vrid handtaget reservdel 1842 motsols tills motorn och rörverket är helt sammansatta och säkrade. Det är viktigt att motorkoppling och rörverkskoppling är helt i linje.
8. Dränk aldrig motorn och utsätt den inte för stänk. Motorn måste vara utanför fatet.

9. Reparation ska göras av Temag Pumpar AB eller av reparatör godkänd av Temag Pumpar AB. Reparationer utförda av icke godkänd reparatör häver alla garantier, och kan dessutom orsaka fara för användare med skador och i värsta fall dödsfall som följd.

Använd inte pumpen om ni inte är helt säkra på hur! Vid eventuella frågor kontakta alltid Temag Pumpar AB.

SEKTION 3:
Luftmotorer JP-AIR1, JP-AIR2 och JP-AIR3

JP-AIR1, ATEX-klassad, 300 Watt vid max. 6 bar lufttryck, 8000 rpm vid drift utan mottryck, luftförbrukning 13,0 l/sek (0,78 m^3/min) vid normal drift.
JP-AIR2 ny version, ATEX-klassad, 600 Watt vid max. 6 bar lufttryck, 14600 rpm vid drift utan mottryck, luftförbrukning 15,7 l/sek (0,94 m^3/min) vid normal drift.
JP-AIR2 gammal version, ej ATEX-klassad, 700 Watt vid max. 6 bar lufttryck, 15000 rpm vid drift utan mottryck, luftförbrukning 14,0 l/sek (0,84 m^3/min) vid normal drift.
JP-AIR3, ATEX-klassad, 400 Watt vid max. 6 bar lufttryck, 17000 rpm vid drift utan mottryck, luftförbrukning 12,00 l/sek (0,72 m^3/min) vid normal drift.

Max lufttryck för alla luftdrivna motorer 6 bar.

1. Filter, smörjning och regulator (FLR) ska alltid användas på inluften på pumpmotorn. Om detta inte görs finns risk att motorn slits med följd att haveri kan uppstå. Ett filter är nödvändigt för att undvika att fukt kommer in i motorn och att rost kan bildas. Smörjning med SAE 10 wt. olja är nödvändigt. Regulatorn används för att försäkra rätt lufttryck. Använd endast slangar som är anpassade för luft.
2. Dagligt underhåll är att rekommendera.
3. Lufttrycksdrivna motorer JP-AIR1, JP-AIR2 ny version och JP-AIR 3 är ATEX-klassad och kan därför användas i farlig miljö och i miljöer där gnistbildning kan uppstå enligt EX II 2GD c IIC T6 (80℃)X
4. **Använd aldrig ATEX-klassade luftdrivna motorer tillsammans med rörverk i PP, PVDF eller aluminium i miljöer där gnistbildning kan bildas.**
5. Det är absolut nödvändigt att använda jordningsset när pumpen ska användas i explosionsklassad miljö. Ledningarna i setet fungerar som konduktiv anslutning mellan ATEX-klassad pump och fat eller jord.
6. Om motorn saktar ner eller stannar, ta bort motorn från rörverket och ta bort lufttillförseln. Vrid motoraxeln för hand; den ska snurra lätt. Om den inte gör det, kontrollera att motorn har rätt smörjning.
7. Kontrollera att ljuddämparen inte är tät. Ett milt rengöringsmedel kan användas för rengöring. En igensatt ljuddämpare kan hindra motorn från att fungera som den ska.
8. Stå aldrig rakt framför ljuddämparen.
9. Kör aldrig luftmotorn utan ljuddämpare och se till att den är ordentligt åtdragen.

SEKTION 4:
Instruktioner för rörverk i materialen PP, PVDF, Aluminium och SS 316.

PP rörverk JP-PP

Material: Polypropylen (PP) – *Hastelloy C-4 2.4610 axel eller alternativt SS 316 Ti - Viton V-tätning – kullager med vitontätning - PTFE styrhylsa – grafitbussning 6038C - slanganslutningar 3/4", 1" eller 5/4". Rörlängd i mm: 700, 1000, 1200, 1500 och 1800, speciallängder från 200 mm upp till 3000 mm, max temperatur 50℃.*
Pumparna JP-125, JP-128 and JP-132 är gjorda av samma material.

PVDF Rörverk JP-PVDF
PVDF - Naturlig PVDF innehåller inga pigment eller färg och är därför mycket lämplig att använda vid pumpning av ultrarena kemikalier – Hastelloy C-4 2.4610 axel - PTFE V-tätning, kullager med vitontätning - PTFE styrhylsa - grafitbussning 6038C - slanganslutningar 3/4", 1" eller 5/4" – Rörlängder: 700, 1000 mm för 200 l fat eller 1200 mm och 1500 mm för större behållare. Max temperatur 90℃.

Aluminium Rörverk JP-ALU
Material: Aluminium och PVDF – syrafast axel 316 Ti - viton V-tätning – kullager med vitontätning - PTFE styrhylsa - grafitbussning 6038C - slanganslutningar 3/4", 1" eller 5/4". Rörlängd i mm: 700, 1000, 1200 och 1500. speciallängder från 200 mm upp till 3000 mm, max temperatur 90℃.

1. **Använd inte PP, PVDF eller aluminium-rörverk om det finns risk för gnistbildning.**
2. Pumpen kan gå torr utan att den tar skada. Det rekommenderas dock att längre tids torrkörning undviks.
3. Kontrollera att pumpen och slangarna är kompatibla med vätskan som ska pumpas.
4. Dra åt alla anslutningar innan pumpen används. Använd endast rostfria slangklämmor för anslutning av tryckslang och dra fast ordentligt.
5. Innan motorn startas, ska det alltid kontrolleras att alla kopplingar är åtdragna och att stänk från kemikalierna inte kan förekomma.
6. Kontrollera att slangen som används klarar vätskans temperatur, kemiska sammansättning och trycket innan pumpen startas.
7. Sänk aldrig ner pump längre än till slanganslutningen.
8. Vid eventuellt läckage vid slanganslutningen, part no. 1028, kontrollera att slangklämman och vingmuttern part no. 1106 är åtdragna. Om det ändå läcker, avsluta driften och kontakta Temag Pumpar AB.

Rostfritt stål Rörverk (tätningslöst eller med mekanisk axeltätning) JP-SS, och SS laboratoriepump.

Rostfria rörverk 316Ti (Ø 41 mm, tätningslös (!)) är utförd enligt EC direktiv och certifierad av PTB för utrustning som kan användas i explosionsfarliga miljöer: 03 ATEX 4004 X för användning i zon 0, skyddsklass EX II 1/2 G IIB T4 . Rostfria rörverk 316 Ti uppbyggnad – PTFE rotor, PTFE V-tätning - PTFE styrhylsa - grafitbussning 6038C – kullager med vitontätning – slanganslutningar 3/4", 1" eller 5/4. Standard rörlängder 700, 1000, 1200, 1500 och 1800 mm, speciallängder att tillgå: från 200 mm upp till 3000 mm. Max. temperatur: 80℃

Rörverket finns även med mekanisk axeltätning (EJ ATEX-klassad i detta utförande!)
SS laboratoriepumpar JP-128 och JP-132 är i samma material. Pumparna är dock inte ATEX-klassade än och kan därför inte användas i explosionsfarliga miljöer.

1. Pumpen kan gå torr utan att den tar skada. Det rekommenderas dock att längre tids torrkörning undviks..
2. Kontrollera att pumpen och slangarna är kompatibla med vätskan som ska pumpas.
3. Kontrollera att slangen som används klarar vätskans temperatur, kemiska sammansättning och trycket innan pumpen startas
4. Dra åt alla anslutningar innan pumpen används. Använd endast rostfria slangklämmor för anslutning av tryckslang och dra fast ordentligt.
5. JP-SS rörverk behöver en PTFE tätning no.2195 mellan vingmuttern och pumphuset. Kontrollera att packningen ligger som den ska för att undvika läckage av vätskan som pumpas.
6. Vid användning av JP-SS rörverk i explosionsfarliga miljöer ska pumpen alltid jordas. Se sektion 6 för illustration.
7. Vid eventuellt läckage vid slanganslutningen, part no. 1028, kontrollera att slangklämman och vingmuttern part no. 1106 är åtdragna. Om det ändå läcker, avsluta driften och kontakta Temag Pumpar AB.

SEKTION 5:
UTBYTE AV KOL

All service av motorer ska göras av kunnig person. Allt arbete med det elektriska ska göras av auktoriserad elektriker.

a) Byte av kol i motor JP150

1. Koppla bort motor från eluttaget. Dela sedan på motor och rörverk.
2. Ta bort motorkåpan.
3. Fixera motorfläkten och ta sedan bort motorkopplingen.
4. Skruva loss dom tre skruvarna i undre huset och ta sedan ur hela motorpaketet ur motorhuset uppifrån.
5. Ta bort fjädrarna och plocka ur kolen.

b) Byte av kol i motor JP-200 and JP-300

1. Koppla bort motor från eluttaget. Dela sedan på motor och rörverk.
2. Placera motorn på en plan yta i upprätt position.
3. Ta bort skruvarna ur motorkåpan.
4. På motorerna JP-200 and JP-300 måste man därefter ta bort fläkten och lagerskyddet.
5. Skruva ur skruvarna som håller klammorna över kolen.
6. Tryck försiktigt kolen mot armaturen och ta ur kolen hur kolhållarna.
7. Dra ur kabelanslutningarna för kolen ur kabelskorna.

c) Byte av kol i motor JP-160, JP-180 and JP-280

1. Koppla bort motor från eluttaget. Dela sedan på motor och rörverk.
2. Ta bort motorkåpan.
3. Ta av handtaget och koppla ur kablarna ur skyddsströmbrytaren.
4. Avlägsna undre huset från motorhuset.
5. Ta försiktigt bort fjädern över kolhållarna och ta bort kablarna från kolen.
6. Ta ur kolen ur kolhållarna.

INSTALLATION AV NYA KOL

a) För motor JP-200 och JP-300

1. Sätt i fjädern för kolet i kabelskon.
2. Tryck försiktigt ihop kolen och för ner dom i kolhållaren. Se till att kolen ligger rätt.
3. Sätt fast anslutningsbläcken i kolhållaren. Försäkra dig om att anslutningskabeln är fixerad på sådant sätt att den inte är i kontakt med armaturen. (risk för kortslutning):
4. Sätt tillbaka lagerhuset.

5. Sätt tillbaka fläkt på motorer JP-200 och JP-300.
6. Sätt tillbaka motorkåpan. Se till att kåpan är centrerad.

b) För motor JP-160, JP-180 och JP-280

1. Sätt i kolet i kolhållaren.
2. Anslut anslutningskablar till hållaren.
3. Kontrollera att hållaren sitter som den ska.
4. Montera motorn i motsatt ordning.

SEKTION 6:
EXPOLIONSFARLIG MILJÖ

Om pumpen används i explosionsfarlig miljö, exempelvis om en lättantändlig vätska pumpas måste en Ex-skyddad motor typ JP-400 tillsammans med ett rörverk i syrafast stål AISI 316L användas. Kontrollera vad som gäller där pumpen ska användas. Jordning och förbindning måste göras enligt skissen nedan.

Förbindning görs mellan behållaren i metall som vätskan pumpas från och den metallbehållare som vätskan pumpas till. Se skiss.

Jordning görs mellan metallbehållare som vätskan pumpas från, pump, motor och jord. (förslagsvis en jordförbunden metallstav enligt skissen). Motståndet mellan motor och jord måste understiga 1 ohm, om inte kontakta behörig elinstallatör för tips. Använd aldrig pumpen om motståndet överstiger i ohm.

För mer detaljer se nedan skiss.

GARANTIER

Temag Pumpar AB garanterar att Temags pumpar typ JP är fria från material- och konstruktionsfel vid normal användning ett (1) år från leveransdatum. Temag Pumpars skyldighet enligt garantin är att reparera eller ersätta enligt ovan defekta produkter. Om en produkt är skadad vid Er ankomst, rapportera omedelbart till Temag Pumpar AB. Garantin gäller inte för en produkt som använts till annat än vad den är avsedd för.

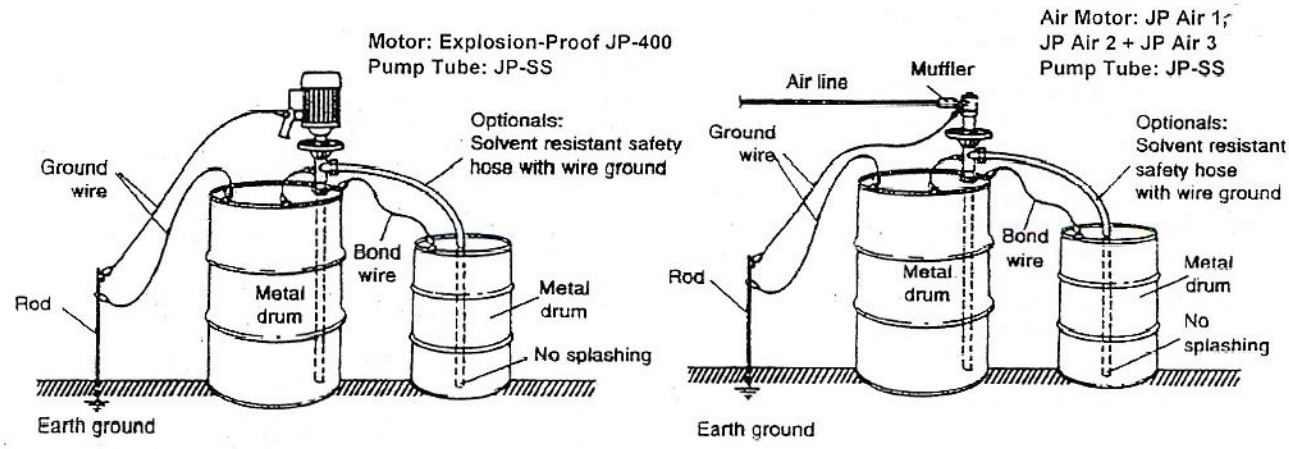

JP - 280

Universalmotor, 825 Watt
230V / 115V - 50 / 60 Hz - IP 24

TEMAG PUMPAR
ett företag i tapflo -group

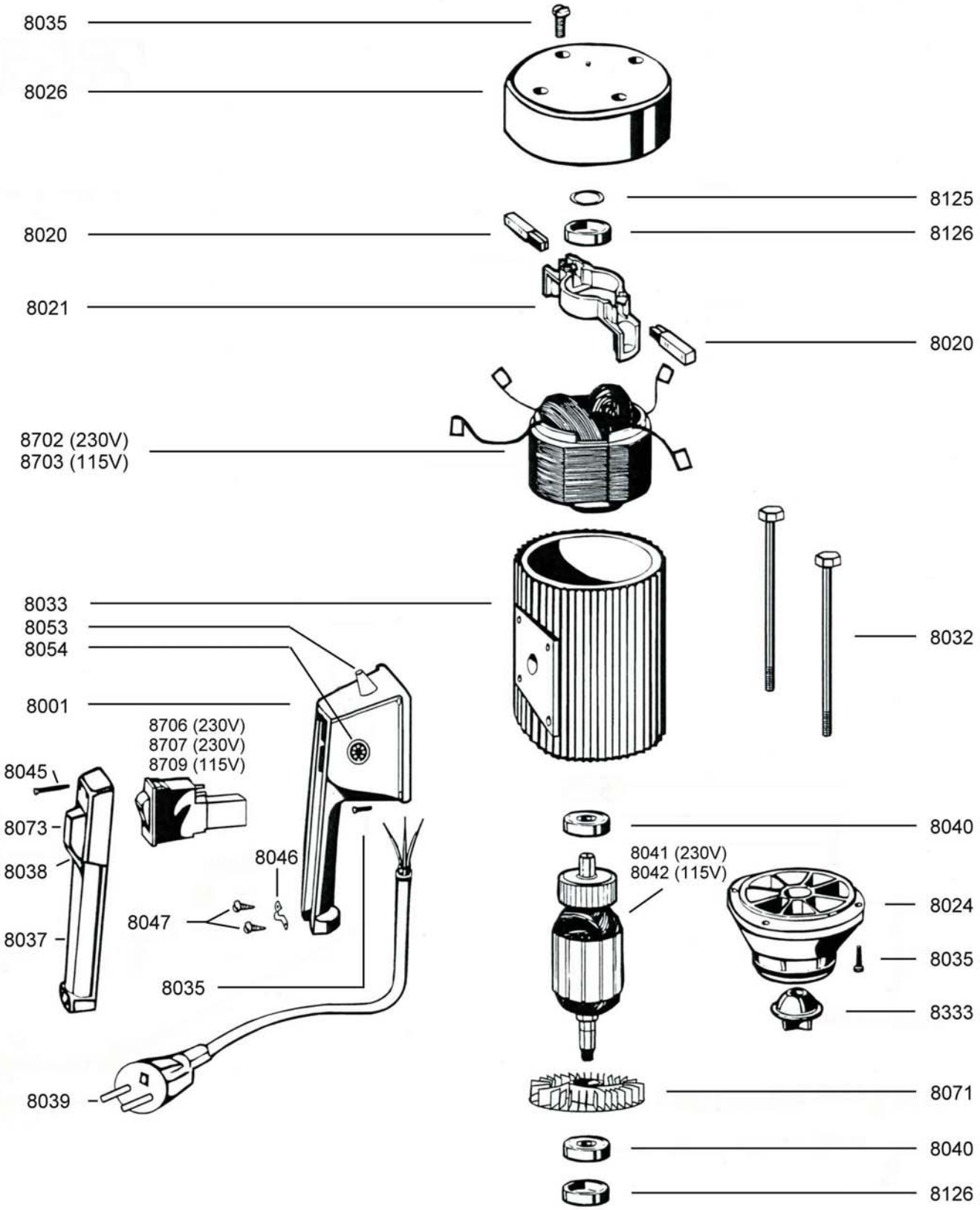

JP - 280

Universalmotor, 825 Watt
230V / 115V - 50 / 60 Hz - IP 24

TEMAG PUMPAR
ett företag i tapflo -group

Part-No.: Artikel-Nr.:	Quant. Antal	Benämning	Description
8001	1	Handtag hus JP280	Handle
8026	1	Motorkåpa	Motor Cover
8035	12	Skruv motorkåpa	Screw M5x20 SS
8037	1	Handtag täcklock	Handle Cover
8038	1	Konsol strömbrytare	Switch Frame
8039	1	5 m kabel med stickkontakt	5m cable with plug
8045	5	Skruv 3,5x25 SS	Screw 3,5x25 SS
8046	1	Klämma	Clamp
8047	2	Skruv handtagsfäste 4,2x16	Screw 4,2x16
8053	1	Potentiometer (hastighetskontroll)	Speed Control
8070	1	Fläkt	Fan
8073	1	Lock strömbrytare	Transparent Switch Cover
8080	2	Kol	Carbon brush
8081	2	Skruv motorhus M5x110	Screw M5x110
8082	1	Motorhus	Motor Housing
8083	1	Undre hus	Lower housing
8280	1	Motorblock JP-280, 230V 50Hz	Motor JP-280, 230V 50Hz
8281	1	Motorblock JP-280, 115V 60Hz	Motor JP-280, 115V 60Hz
8333	1	Motorkoppling	Coupling
8706	1	Strömbrytare 230V 50Hz 5A utan underspänningsskydd	Switch 230V 50Hz 5A w/o LVR
8707	1	Strömbrytare 230V 50Hz 5A med underspänningsskydd	Switch 230V 50Hz 5A with LVR
8709	1	Strömbrytare 115V 60Hz 8,5A utan underspänningsskydd	Switch 115V 60Hz 8,5A w/o LVR
8710	1	Strömbrytare 115V 60Hz 8,5A med underspänningsskydd	Switch 115V 60Hz 8,5A with LVR

Reservdelsslista - Spare parts list (01.10.2008)

JP - PP (HC) 41

TEMAG PUMPAR
ett företag i tapflo-group

POLYPROPYLEN

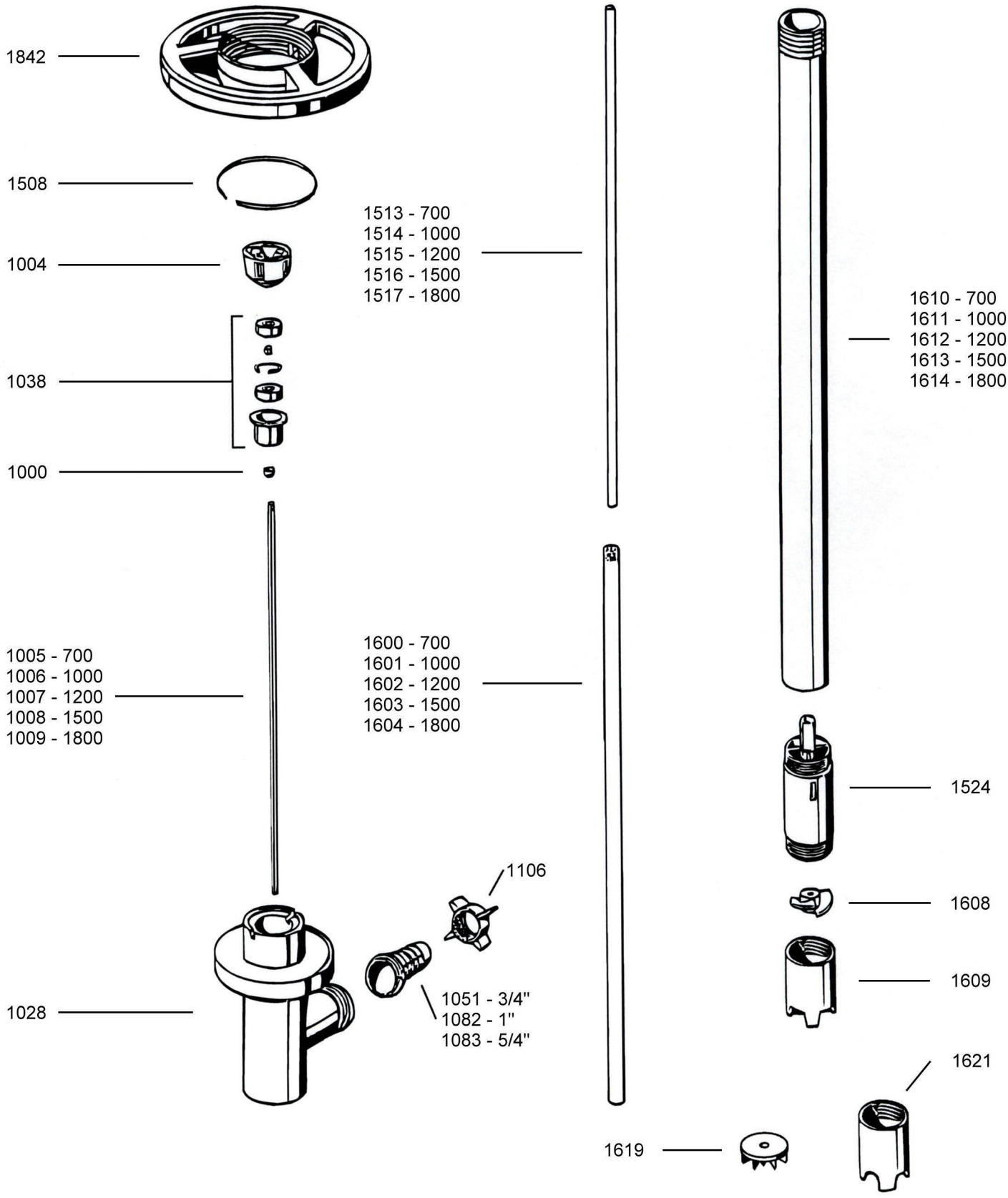

Ersatzteilliste - Spare parts list (01.01.2008)

JP - PP (HC) Ø 41

Dichtungsloses Pumpwerk
Seal-less pump tube
POLYPROPYLEN

TEMAG PUMPAR
ett företag i tapflo -group

Part-No.: Art.no.:	Benämning	Description
1000	V-tätning, Viton	V-Seal, Viton
1004	Koppling rörverk	Pump coupling
1005	Axel Hastelloy C-4, 700 mm	Drive shaft, HC-4, 700 mm
1006	Axel Hastelloy C-4, 1000 mm	Drive shaft, HC-4, 1000 mm
1007	Axel Hastelloy C-4, 1200 mm	Drive shaft, HC-4, 1200 mm
1008	Axel Hastelloy C-4, 1500 mm	Drive shaft, HC-4, 1500 mm
1009	Axel Hastelloy C-4, 1800 mm	Drive shaft, HC-4, 1800 mm
1028	T-stycke	Discharge Piece
1038	Lager	Bearing unit assembled
1051	Slangsockel 3/4"	Hose barb, 3/4"
1082	Slangsockel 1"	Hose barb, 1"
1083	Slangsockel 5/4"	Hose barb, 5/4"
1106	Vingmutter	Wing nut
1508	Låsring kolstål	Snap ring
1513	Styrhylsa, 700 mm	TFE guide sleeve, 700 mm
1514	Styrhylsa, 1000 mm	TFE guide sleeve, 1000 mm
1515	Styrhylsa, 1200 mm	TFE guide sleeve, 1200 mm
1516	Styrhylsa, 1500 mm	TFE guide sleeve, 1500 mm
1517	Styrhylsa, 1800 mm	TFE guide sleeve, 1800 mm
1524	Pumphus inkl. bussning	Pump housing including bushing
1600	Innerrör, 700 mm	Inner tube, 700 mm
1601	Innerrör, 1000 mm	Inner tube, 1000 mm
1602	Innerrör, 1200 mm	Inner tube, 1200 mm
1603	Innerrör, 1500 mm	Inner tube, 1500 mm
1604	Innerrör, 1800 mm	Inner tube, 1800 mm
1608	Rotor PP	Rotor PP
1609	Pumpfot för rotor	Pump foot
1610	Ytterrör, 700 mm, Ø 41 mm	Outer tube, 700 mm, Ø 41 mm
1611	Ytterrör, 1000 mm, Ø 41 mm	Outer tube, 1000 mm, Ø 41 mm
1612	Ytterrör, 1200 mm, Ø 41 mm	Outer tube, 1200 mm, Ø 41 mm
1613	Ytterrör, 1500 mm, Ø 41 mm	Outer tube, 1500 mm, Ø 41 mm
1614	Ytterrör, 1800 mm, Ø 41 mm	Outer tube, 1800 mm, Ø 41 mm
1619	Impeller PP	Impeller PP (high head)
1621	Pumpfot för impeller	Pump foot for high head
1842	Lyftring	Hand wheel

Reservdelslista - Spare parts list (01.01.2008)

JP - PVDF

TEMAG PUMPAR
ett företag i tapflo-group

PVDF

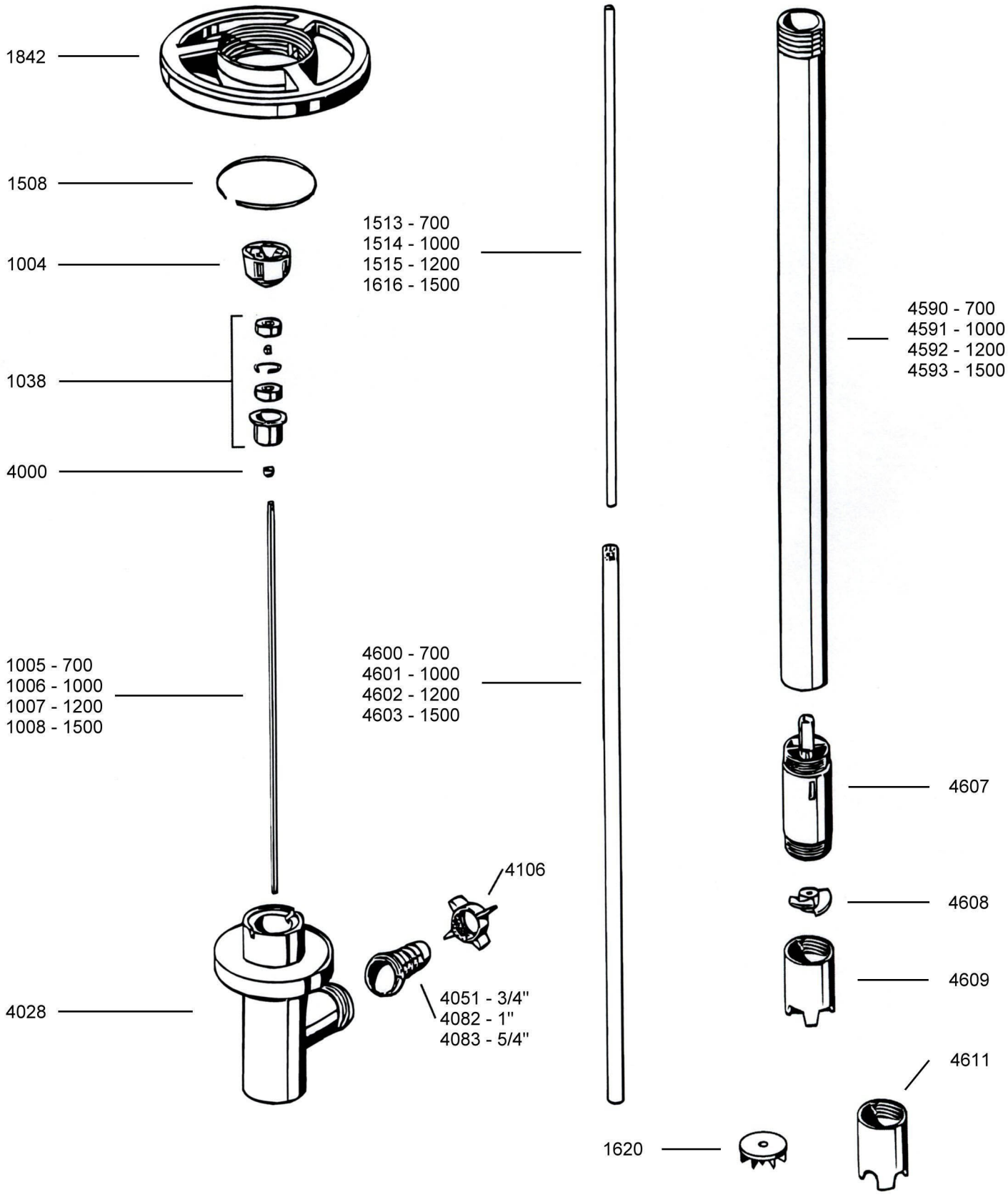

Ersatzteilliste - Spare parts list (01.01.2008)

JP - PVDF

TEMAG PUMPAR
ett företag i tapflo -group

PVDF

Part-No.: Art.no:	Benämning	Description
1004	Koppling rörverk	Pump coupling
1005	Axel Hastelloy C-4, 700 mm	Drive shaft, C276, 700 mm
1006	Axel Hastelloy C-4, 1000 mm	Drive shaft, C276, 1000 mm
1007	Axel Hastelloy C-4, 1200 mm	Drive shaft, C276, 1200 mm
1008	Axel Hastelloy C-4, 1500 mm	Drive shaft, C276, 1500 mm
1038	Lager	Bearing unit assembled
1508	Låsring kolstål	Snap ring
1513	Styrhylsa, 700 mm	TFE guide sleeve, 700 mm
1514	Styrhylsa, 1000 mm	TFE guide sleeve, 1000 mm
1515	Styrhylsa, 1200 mm	TFE guide sleeve, 1200 mm
1516	Styrhylsa, 1500 mm	TFE guide sleeve, 1500 mm
1620	Impeller PVDF (högtryck)	Impeller PVDF (High head)
1842	Lyftring	Hand wheel
4000	V-tätning PTFE	V-seal, TFE
4028	T-stycke	Discharge Piece
4051	Slangsockel 3/4"	Hose barb 3/4“
4082	Slangsockel 1"	Hose barb 1"
4083	Slangsockel 5/4"	Hose barb 5/4"
4106	Vingmutter	Wing nut
4590	Styrhylsa, 700 mm	Outer tube, 700 mm, Ø 41 mm
4591	Styrhylsa, 1000 mm	Outer tube, 1000 mm, Ø 41 mm
4592	Styrhylsa, 1200 mm	Outer tube, 1200 mm, Ø 41 mm
4593	Styrhylsa, 1500 mm	Outer tube, 1500 mm, Ø 41 mm
4600	Innerrör, 700 mm	Inner tube, 700 mm
4601	Innerrör, 1000 mm	Inner tube, 1000 mm
4602	Innerrör, 1200 mm	Inner tube, 1200 mm
4603	Innerrör, 1500 mm	Inner tube, 1500 mm
4607	Pumphus inkl. bussning	Pump housing incl. bushing
4608	Rotor PTFE	TFE rotor
4609	Pumpfot	Pump foot
4611	Pumpfor för impeller (högtryck)	Pump foot (high head) PVDF

JP - SS

TEMAG PUMPAR
ett företag i tapflo-group

Edelstahl 1.4571 - SS 316Ti - INOX

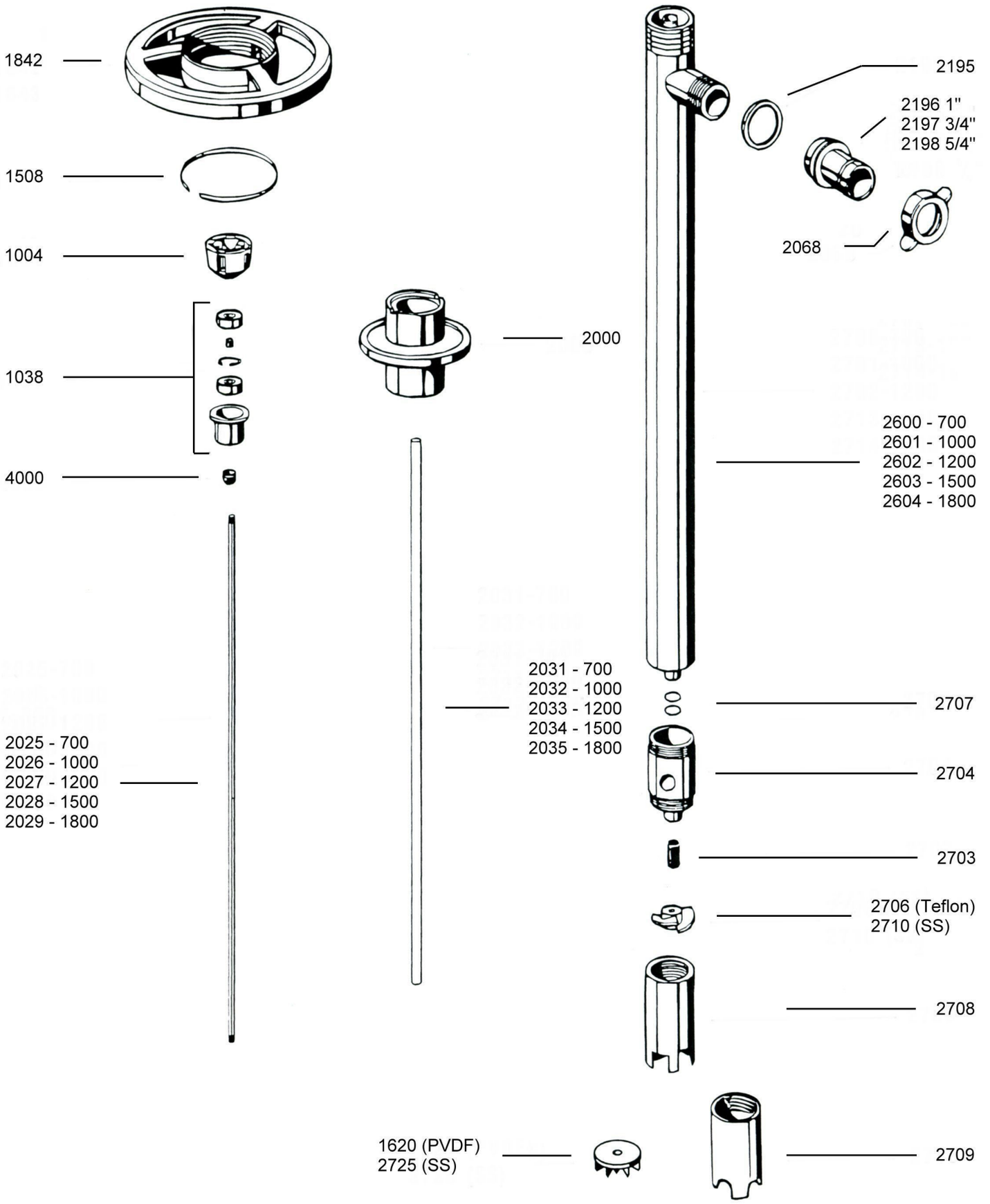

Ersatzteilliste - Spare parts list (01.01.2008)

JP - SS 41

SS

TEMAG PUMPAR
ett företag i tapflo-group

Part-No.:

Art.No:	**Benämning**	**Description**
1004	Koppling rörverk	Pump coupling
1038	Lager	Bearing unit assembled
1508	Låsring kolstål	Snap ring
1620	Impeller PVDF (högtryck)	Impeller PVDF (high head)
1842	Lyftring	Hand wheel
2000	Mellanfläns	Connection flange
2025	Axel, SS 316Ti, 700 mm	Drive shaft, SS 316Ti, 700 mm
2026	Axel, SS 316Ti, 1000 mm	Drive shaft, SS 316Ti, 1000 mm
2027	Axel, SS 316Ti, 1200 mm	Drive shaft, SS 316Ti, 1200 mm
2028	Axel, SS 316Ti, 1500 mm	Drive shaft, SS 316Ti, 1500 mm
2029	Axel, SS 316Ti, 1800 mm	Drive shaft, SS 316Ti, 1800 mm
2031	Styrhylsa, 700 mm	TFE guide sleeve, 700 mm
2032	Styrhylsa, 1000 mm	TFE guide sleeve, 1000 mm
2033	Styrhylsa, 1200 mm	TFE guide sleeve, 1200 mm
2034	Styrhylsa, 1500 mm	TFE guide sleeve, 1500 mm
2035	Styrhylsa, 1800 mm	TFE guide sleeve, 1800 mm
2068	Vingmutter	Wing nut
2195	Packning PTFE	TFE seal
2196	Slangsockel 1"	Hose barb 1"
2197	Slangsockel 3/4"	Hose barb 3/4"
2198	Slangsockel 5/4"	Hose barb 5/4"
2600	Innerrör, 700 mm	Inner/outer tube, 700mm, Ø 41 mm
2601	Innerrör, 1000 mm	Inner/outer tube, 1000mm, Ø 41 mm
2602	Innerrör, 1200 mm	Inner/outer tube, 1200mm, Ø 41 mm
2603	Innerrör, 1500 mm	Inner/outer tube, 1500mm, Ø 41 mm
2604	Innerrör, 1800 mm	Inner/outer tube, 1800mm, Ø 41 mm
2703	Kolbussning	Pure Carbon bushing, 6038C
2704	Pumphus SS med bussning	Pump housing
2706	Rotor PTFE	TFE rotor
2707	O-Ring Viton, 2 per set	O-ring, Viton, 2 per set
2708	Pumpfot	Pump foot
2709	Pumpfot (högtryck)	Pump foot (high head)
2710	Rotor SS 2343	SS-rotor made of SS 316Ti
2725	Impeller SS 2343	Impeller made of SS 316Ti
4000	V-tätning PTFE	V-seal, TFE